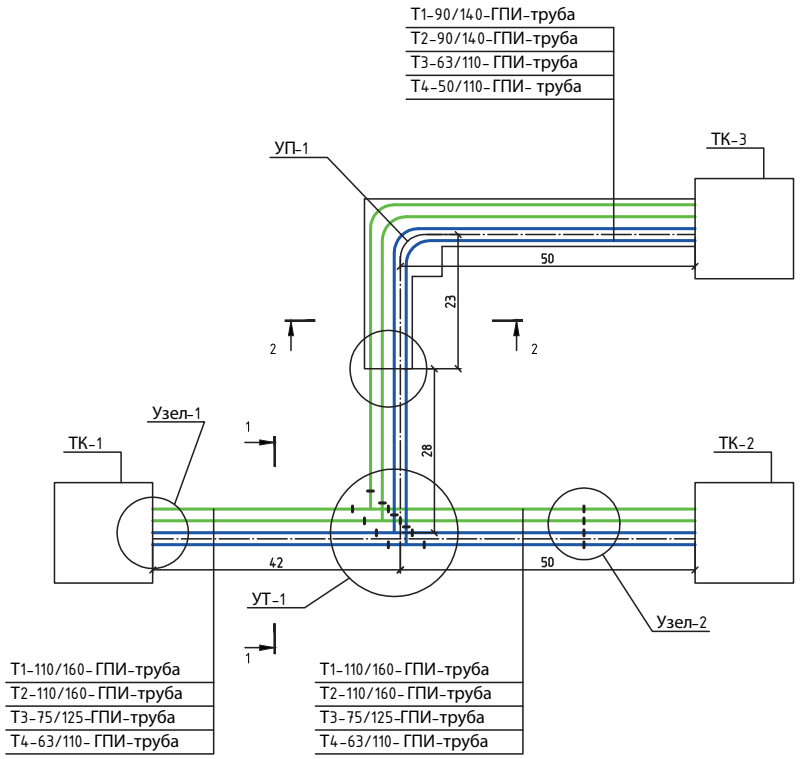

Условные обозначения

-соединение ГПИ-труба-ГПИ-труба

-проектируемые трубопроводы из ГПИ-труб

-проектируемые трубопроводы из ГПИ-труб в канале

-Пи-тройник

Примечание

На монтажных схемах отображены наиболее часто повторяющиеся схемы прокладки ГПИ трубопроводов и узлов в них

Согласовано

Взам. инв. №

Подп. и дата

Инв. № подл.

ИНВ

Изм.	Кол. уч.	Лист	N°док	Подп.	Дата

Стадия	Лист	Листов

Монтажная схема №1

Формат А4

Узел 1,8

Пересечение трубы ГПИ со стеной (толщина 50-200 мм.)

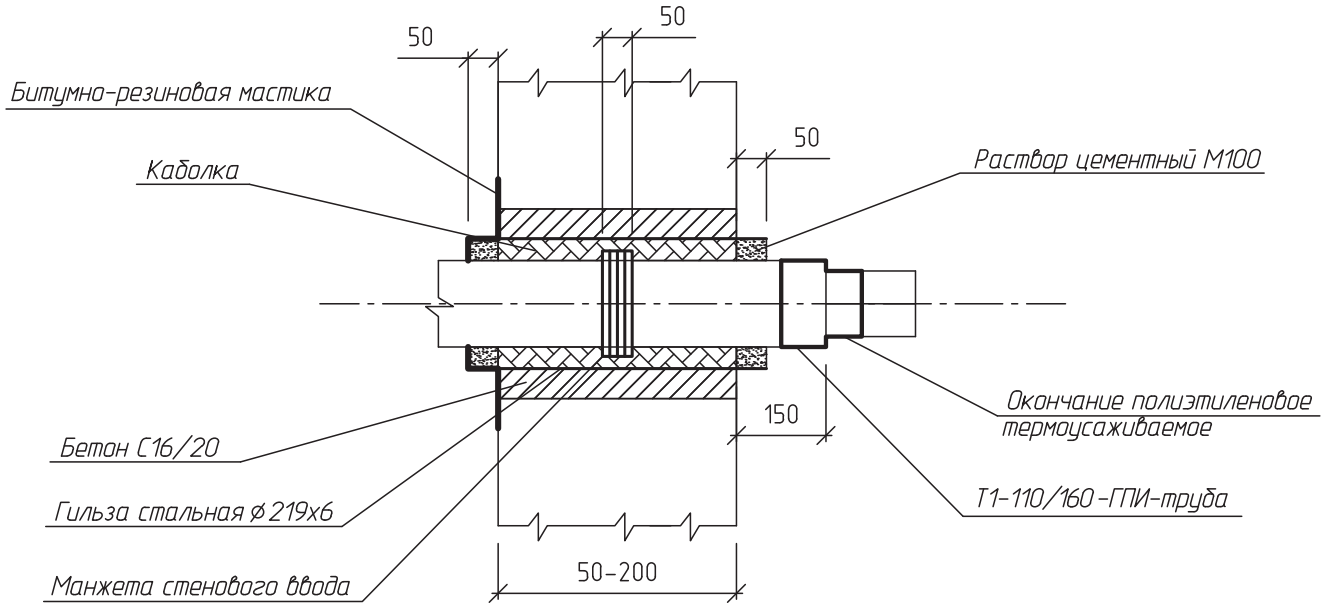

Изм.	Кол. уч.	Лист	N°док.	Подп.	Дата			
						Узел 1,8	Стадия	Лист	Листов
						Пересечение трубы ГПИ со стеной (толщиной 50-200 мм.)			

Согласовано

Взам. инв. N°

Подп. и дата

Инв. N° подл. ИНВ

Формат А4

Узел 2

Соединение трубы ГПИ с трубой ГПИ -1 вариант

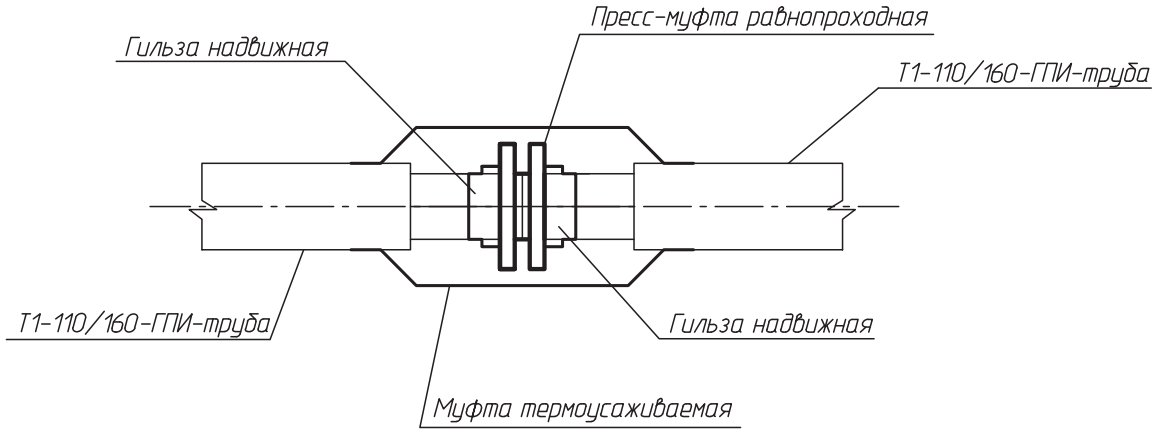

Согласовано

Взам. инв. №

Подп. и дата

Инв. № подл. ИНВ

Изм.	Кол. уч.	Лист	N°док	Подп.	Дата			
						Узел 2-1вариант	Стадия	Лист	Листов
						Соединение трубы ГПИ с трубой ГПИ-1 вариант		

Формат А4

Узел 2

Соединение трубы ГПИ с ПИ-трубой -2 вариант

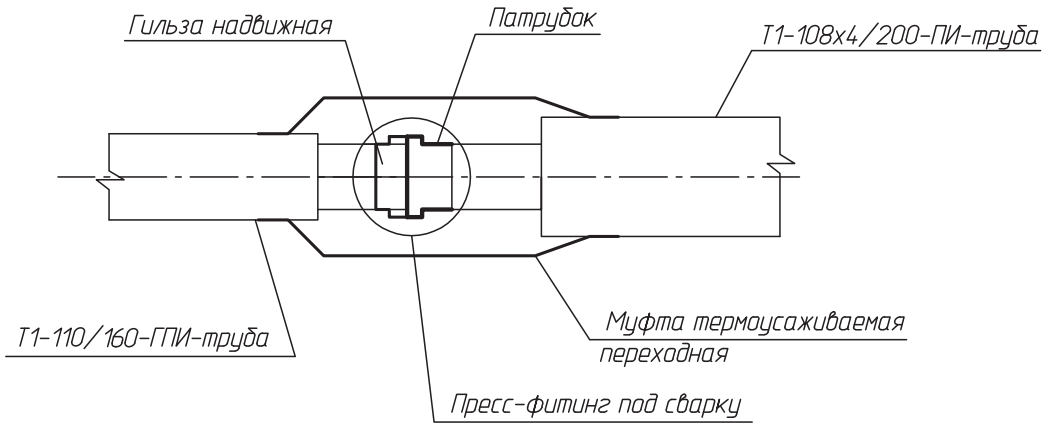

Согласовано

Взам. инв. №

Подп. и дата

Инв. № подл. ИНВ

Изм.	Кол. уч.	Лист	N°док.	Подп.	Дата

	Стадия	Лист	Листов
Узел 2-2вариант			
Соединение трубы ГПИ с ПИ-трубой-2 вариант			

Формат А4

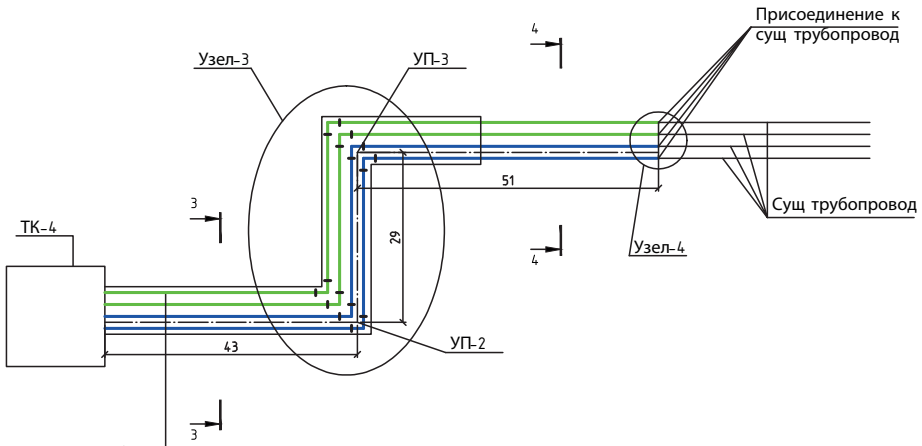

Условные обозначения

-соединение ГПИ-труба-ГПИ-труба

-проектируемые трубопроводы из ГПИ-труб

-проектируемые трубопроводы из ГПИ-труб в канале

-Пи-отвод

Т1-110/160-ГПИ-труба	
Т2-110/160-ГПИ-труба	
Т3-75/125-ГПИ-труба	
Т4-63/110-ГПИ-труба	

Примечание

На монтажных схемах отображены наиболее часто повторяющиеся схемы прокладки ГПИ трубопроводов и узлов в них

Изм.	Кол. уч.	Лист	N°док	Подп.	Дата

Стадия	Лист	Листов

Монтажная схема №2

Согласовано

Взам. инв. N°

Подп. и дата

Инв. N° подл. ИНВ

Формат А4

Узел 3
Использование отводов на УП при монтаже труб ГПИ в канале.

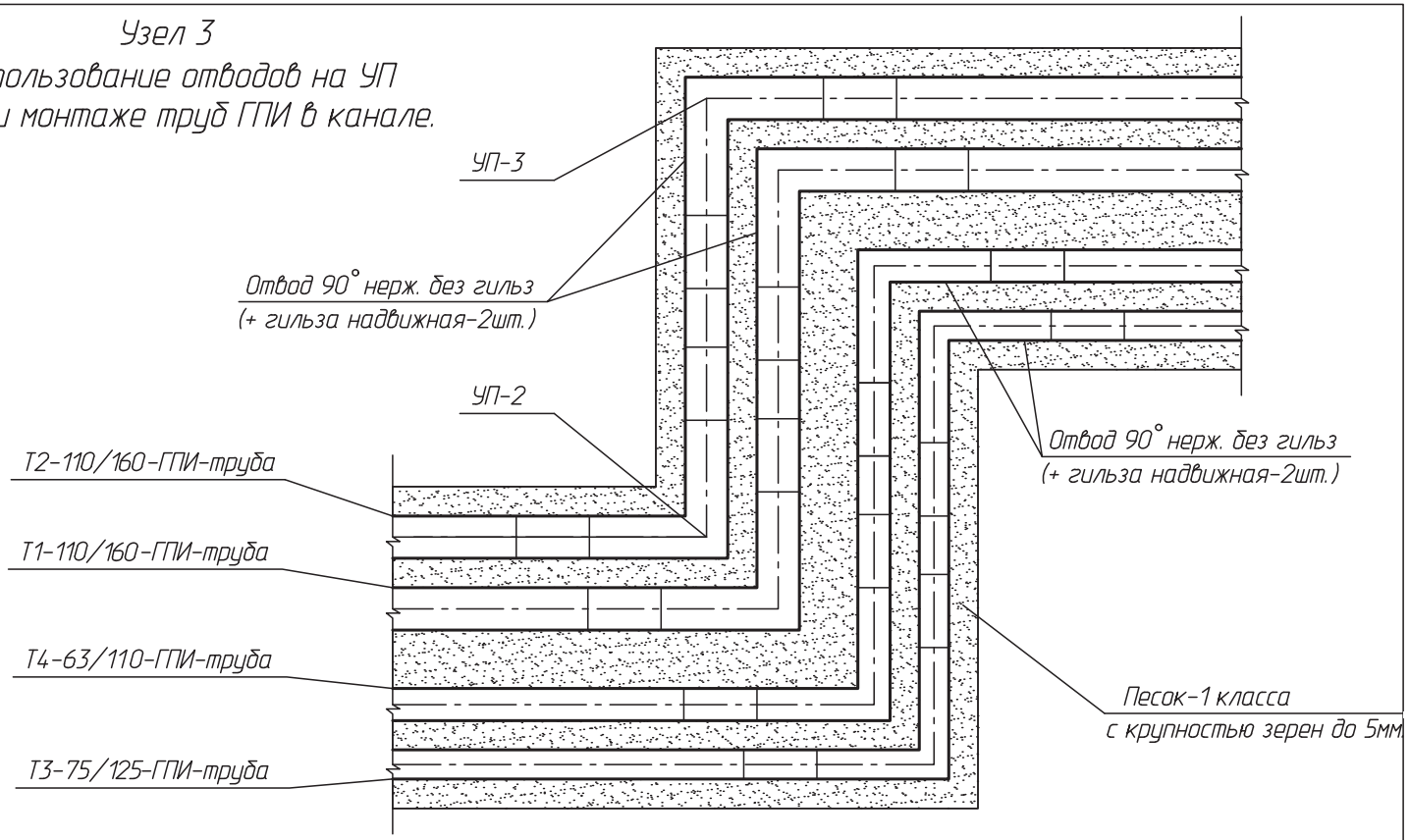

Согласовано

Взам. инв. №

Подп. и дата

Инв. № подл. ИНВ

Изм.	Кол. уч.	Лист	N°док.	Подп.	Дата

Узел 3	Стадия	Лист	Листов
Использование отводов на УП при монтаже труб ГПИ в канале.			

Формат А4

Узел 4

Соединение трубы ГПИ со ст. трубой.

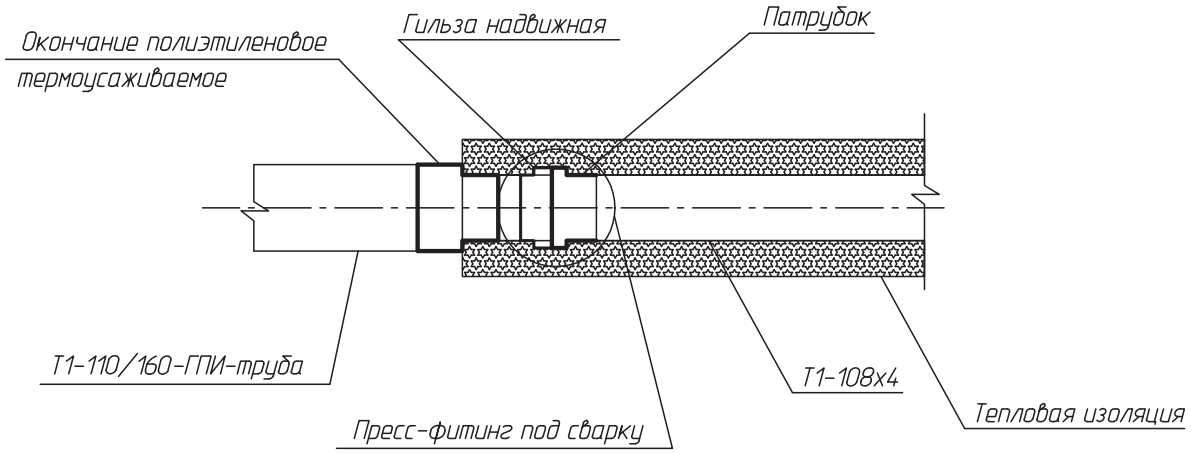

Изм.	Кол. уч.	Лист	N°док	Подп.	Дата

	Стадия	Лист	Листов
Узел 4			
Соединение трубы ГПИ со ст. трубой.			

Согласовано

Взам. инв. N°

Подп. и дата

Инв. N° подл. ИНВ

Формат А4

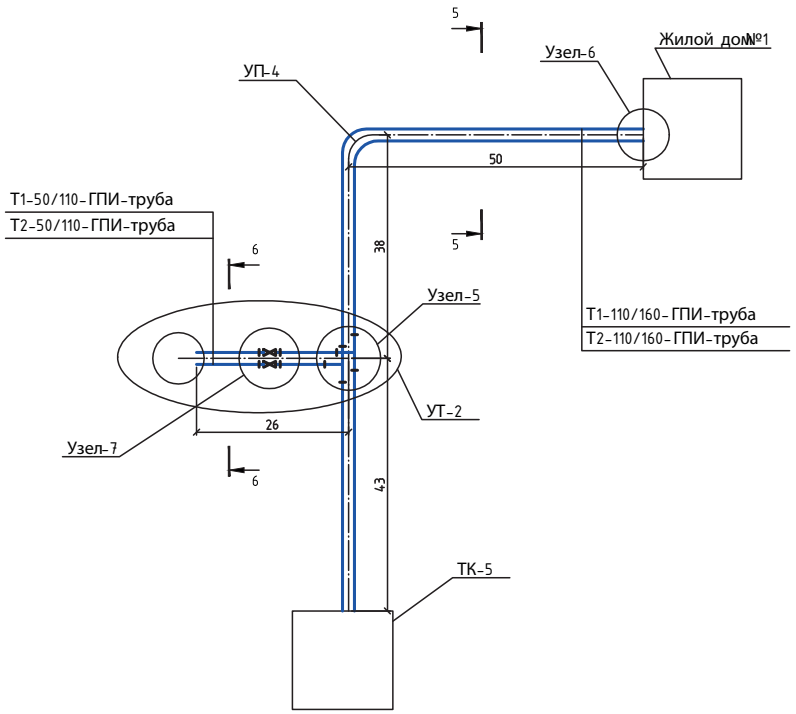

Условные обозначения

-соединение ГПИ-труба-ГПИ-труба

-проектируемые трубопроводы из ГПИ-труб

-Пи-кран шаровый

-Пи-тройник

Примечание

На монтажных схемах отображены наиболее часто повторяющиеся схемы прокладки ГПИ трубопроводов и узлов в них

Изм.	Кол. уч.	Лист	N°док	Подп.	Дата

Стадия	Лист	Листов

Монтажная схема №3

Формат А4

Согласовано

Взам. инв. N°

Подп. и дата

Инв. N° подл. ИНВ

Узел 5,7

Применение пресс-тройников и Пи-кранов шаровых на трубах ГПИ.

А–А

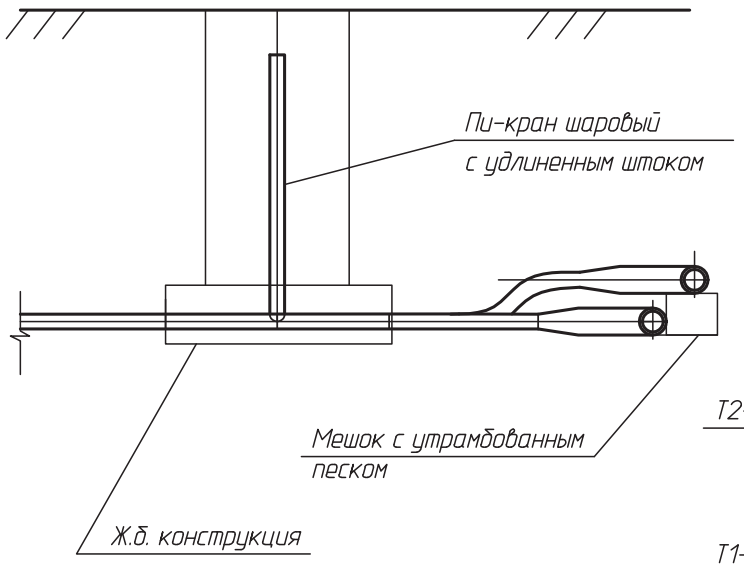

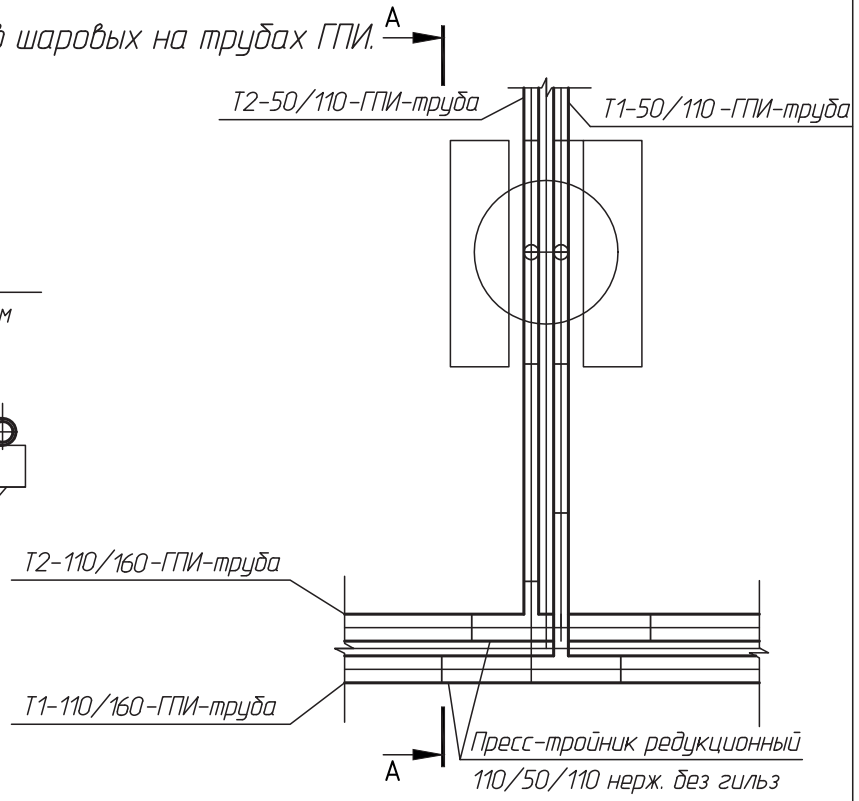

Изм.	Кол. уч.	Лист	N°док	Подп.	Дата

Узел 5,7	Стадия	Лист	Листов
Применение пресс-тройников и Пи-кранов шаровых на трубах ГПИ.			

Согласовано

Взам. инв. N°

Подп. и дата

Инв. N° подл. ИНВ

Формат А4

Узел 6

Пересечение трубы ГПИ со стеной (толщина 250-1000 мм.)

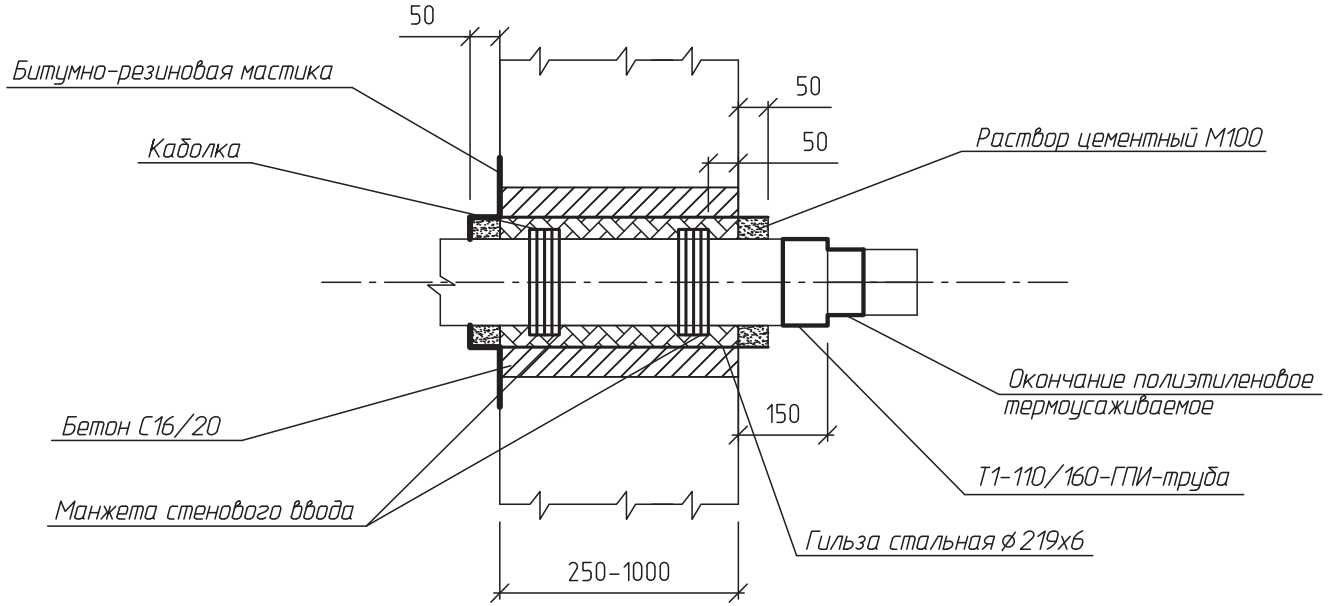

Согласовано

Взам. инв. №

Подп. и дата

Инв. № подл. ИНВ

Изм.	Кол. уч.	Лист	N°док	Подп.	Дата

	Стадия	Лист	Листов
Узел 6			
Пересечение трубы ГПИ со стеной (толщиной 250-1000 мм.)			

Формат А4

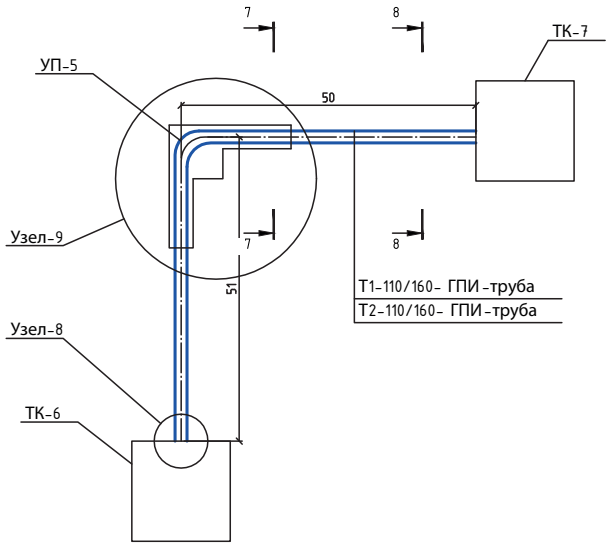

Условные обозначения

-соединение ГПИ-труба-ГПИ-труба

-проектируемые трубопроводы из ГПИ-труб

-проектируемые трубопроводы из ГПИ-труб в канале

Примечание

На монтажных схемах отображены наиболее часто повторяющиеся схемы прокладки ГПИ трубопроводов и узлов в них

Изм.	Кол. уч.	Лист	N°док	Подп.	Дата

Стадия	Лист	Листов

Монтажная схема №4

Согласовано

Взам. инв. N°

Подп. и дата

Инв. N° подл. ИНВ

Формат А4

Узел 9

Изгиб трубы ГПИ на УП в ж.б. канале.

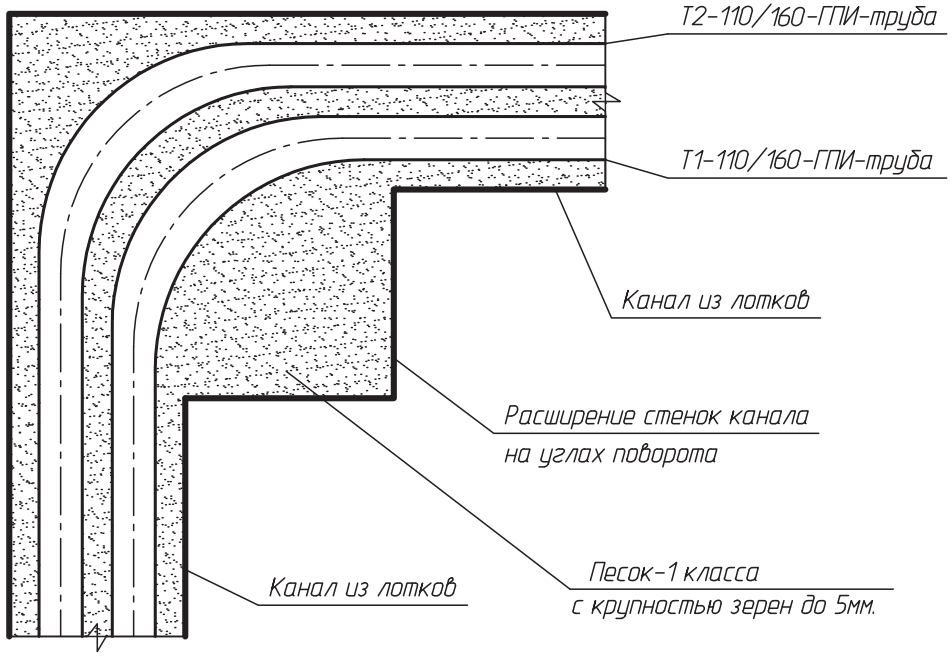

Согласовано	
Взам. инв. №	
Подп. и дата	
Инв. № подл.	ИНВ

Изм.	Кол. уч.	Лист	N°док	Подп.	Дата

	Стадия	Лист	Листов
Узел 9			
Изгиб трубы ГПИ на УП в ж.б. канале			

Формат А4

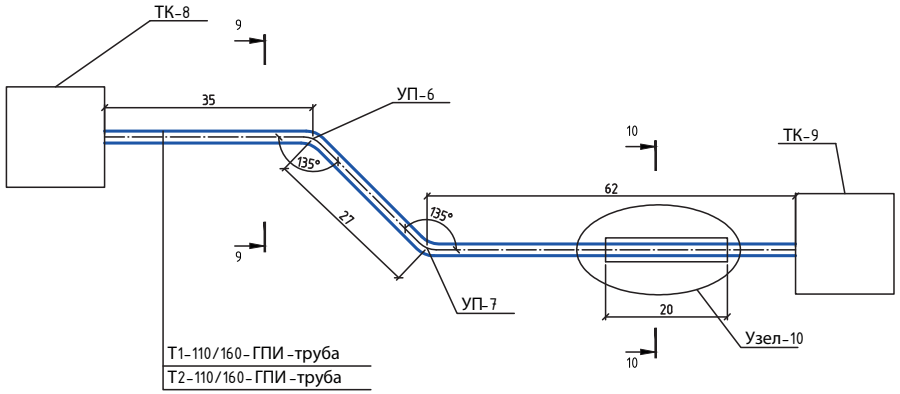

Условные обозначения

-проектируемые трубопроводы из ГПИ-труб

-проектируемые трубопроводы из ГПИ-труб в гильзе.

Примечание

На монтажных схемах отображены наиболее часто повторяющиеся схемы прокладки ГПИ трубопроводов и узлов в них

Изм.	Кол. уч.	Лист	N°док	Подп.	Дата

Стадия	Лист	Листов

Монтажная схема №5

Согласовано

Взам. инв. N°

Подп. и дата

Инв. N° подл. ИНВ

Формат А4

Узел 10
Расположение трубы ГПИ в гильзе.

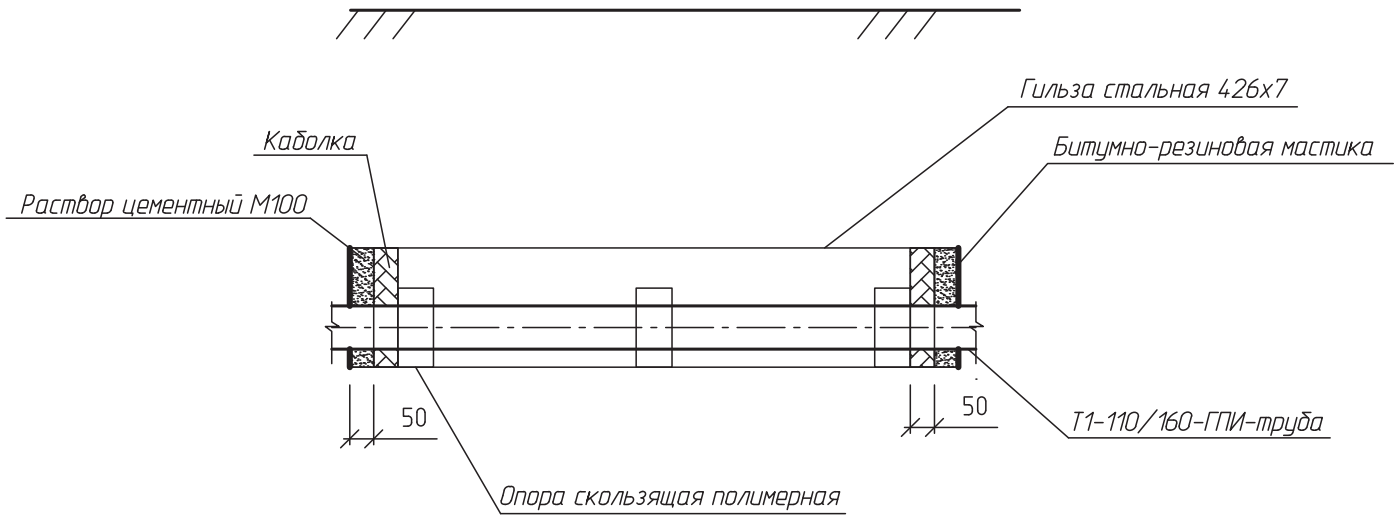

Согласовано

Взам. инв. №

Подп. и дата

Инв. № подл.

ИНВ

Изм.	Кол. уч.	Лист	N°док	Подп.	Дата			
						Узел 10	Стадия	Лист	Листов
						Расположение трубы ГПИ в гильзе			

Формат А4

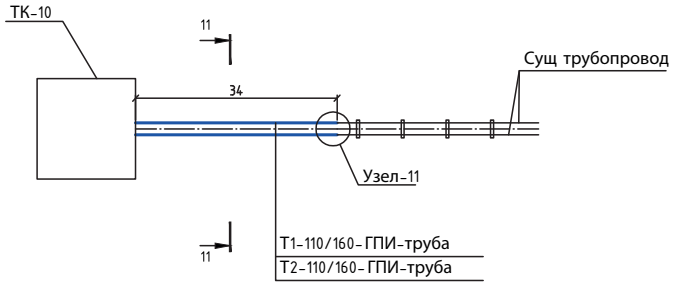

Условные обозначения

-соединение ГПИ-труба-ГПИ-труба

-Сущ. трубопровод (надземная прокладка теплосети)

Примечание

На монтажных схемах отображены наиболее часто повторяющиеся схемы прокладки ГПИтрубопроводов и узлов в них

Изм.	Кол. уч.	Лист	N°док	Подп.	Дата

Стадия	Лист	Листов

Монтажная схема №6

Согласовано

Взам. инв. N°

Подп. и дата

Инв. N° подл. ИНВ

Формат А4

Узел 11

Переход трубы ГПИ из подземной прокладки в надземную.

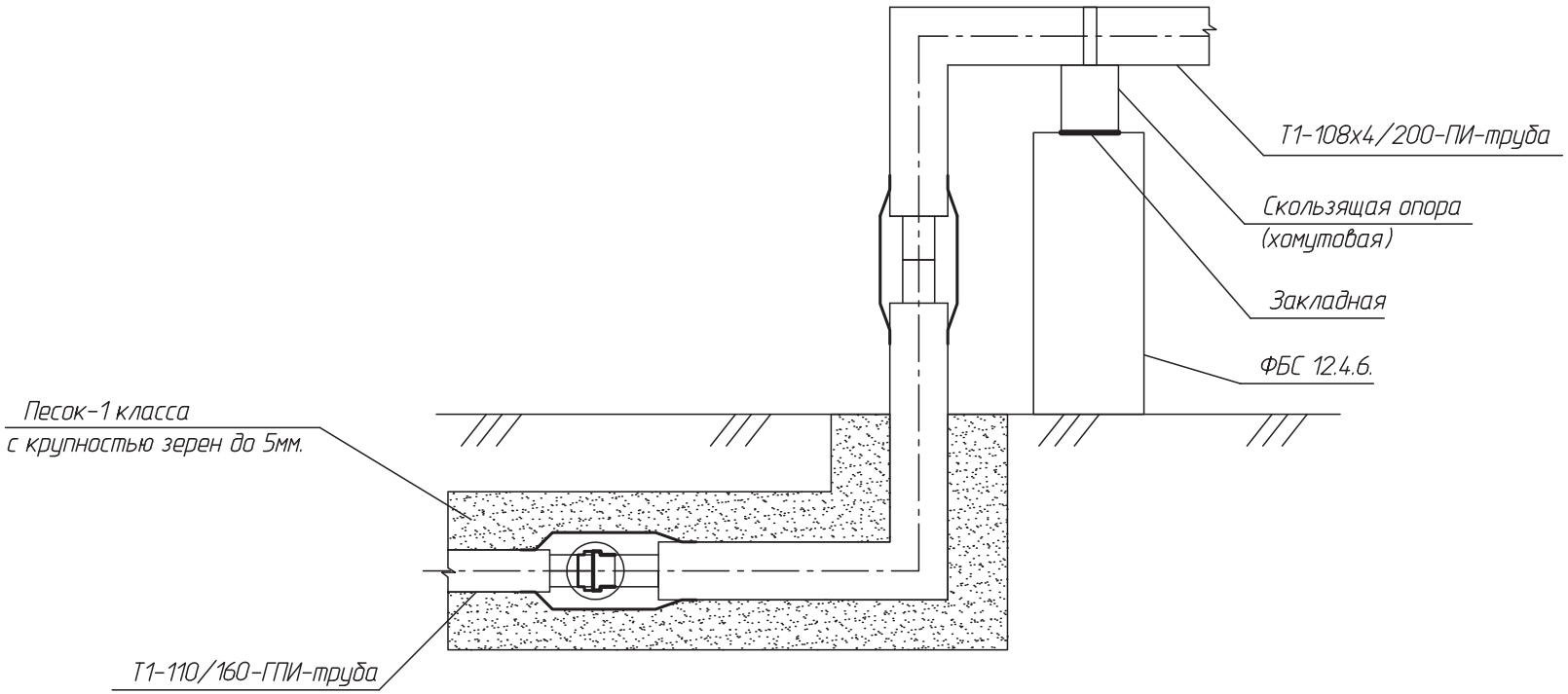

Согласовано	
Взам. инв. №	
Подп. и дата	
Инв. № подл.	ИНВ

Изм.	Кол. уч.	Лист	N°док.	Подп.	Дата

	Стадия	Лист	Листов
Узел 11			
Переход трубы ГПИ из подземной прокладки в надземную.			

Формат А4

1-1,4-4 (М 1:50)

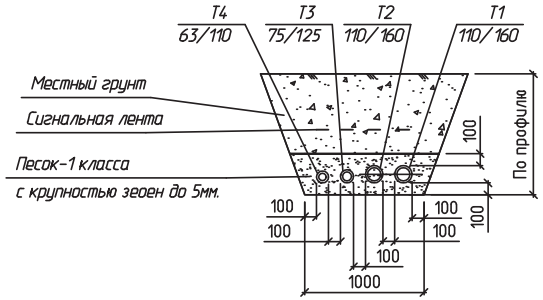

2-2,4-4 (М 1:50)

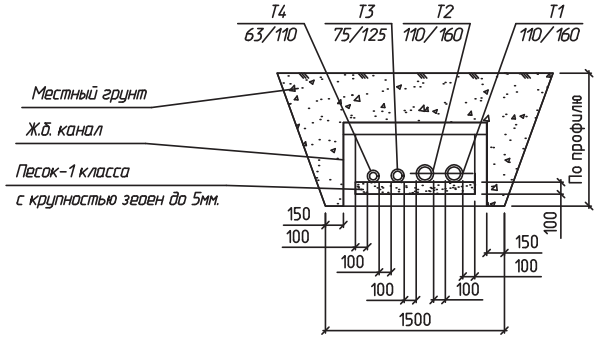

5-5,7-7,8-8,10-10 (М 1:50)

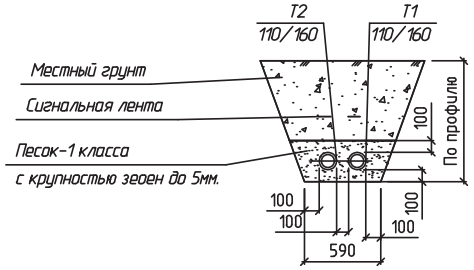

9-9 (М 1:50)

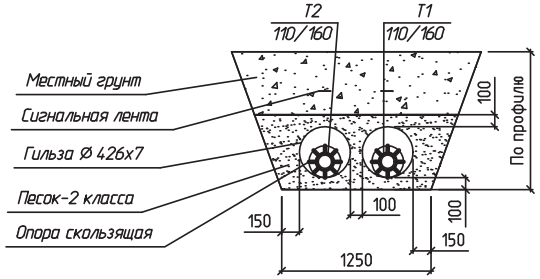

Изм.	Кол. уч.	Лист	N°док	Подп.	Дата

Стадия	Лист	Листов

Разрезы

Формат А4

Согласовано

Взам. инв. N°

Подп. и дата

Инв. N° подл. ИНВ